SG 4955

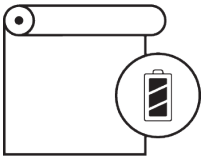

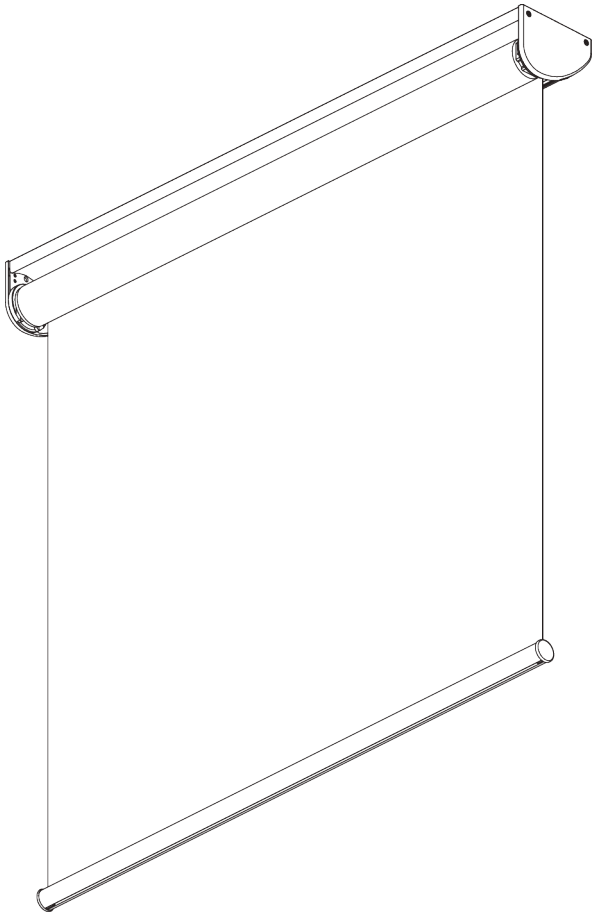

INFORMATION PRODUIT

- ***Mode de commande:*** *Motorisé (alimentation avec piles)*
- ***Gamme:*** *S - M*
- ***Installation:*** *Plafond, Murale, Encastré*
- ***Couleurs:*** *Blanc RAL 9016, couleurs spéciales possible*
- ***Tissus:*** *Se référer à la collection tissu Silent Gliss*

Caractéristiques:

- *Plusieurs options de contrôle*
- *Changement facile des piles*
- *Support click*
- *Profil de montage*

04/2024/V2

SilentGliss

SPÉCIFICATION SYSTÈME

A. DIMENSIONS SYSTÈME

2.4 m

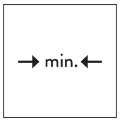

60 cm

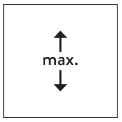

4 m

2.5 kg

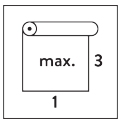

Rapport largeur / hauteur recommandé max. 1:3

Hauteur max. du système

Epaisseur tissu	mm	0.15	0.20	0.25	0.30	0.35	0.40	0.45	0.50	0.55	0.60	0.65	0.70	0.75	0.80
Hauteur maxi du système	cm	400	400	400	400	400	400	390	350	320	290	270	250	230	220

B. PROFIL

Information profil

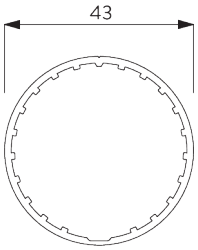

SG 10532
Profil tube ø 42 mm

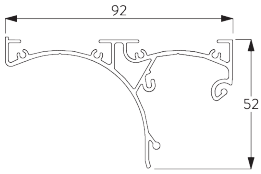

SG 11081
Profil

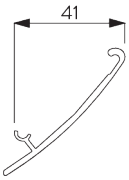

SG 11082
Profil coffre

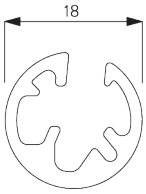

SG 10872
Barre de lestage ronde

C. PRISE DE MESURE

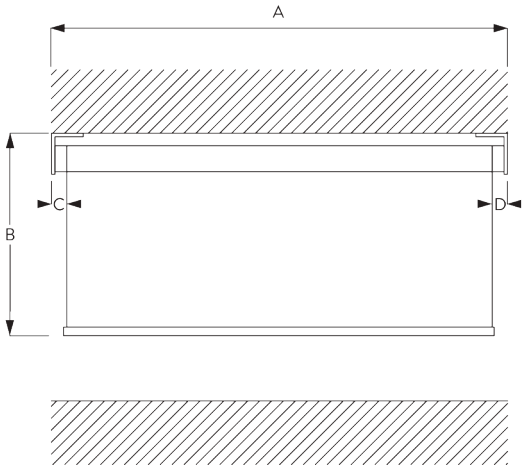

A : Largeur du système
B : Hauteur du système
C : Passage lumière: 14 mm
D : Passage lumière côté manoeuvre: 17 mm

INSTALLATION

A. INSTRUCTION DE POSE

Pour des informations détaillées, se référer au site web Silent Gliss.

Points de fixation

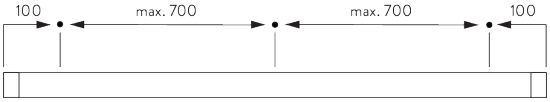

B. FIXATION PLAFOND

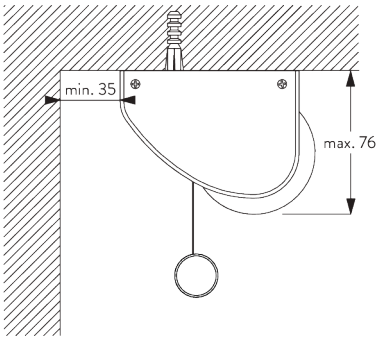

Bride SG 3044

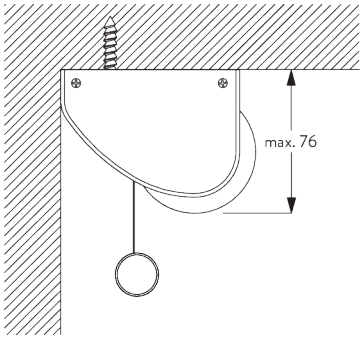

Fixation directe au plafond

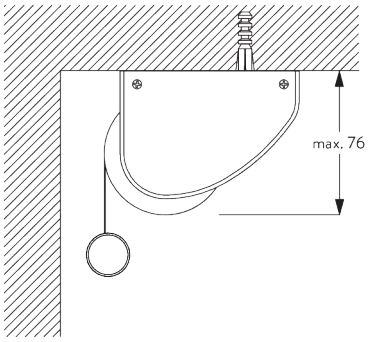

Fixation inversée

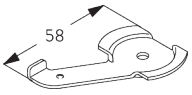

SG 3044
Bride

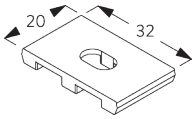

SG 11086
Platine support

C. FIXATION MURALE

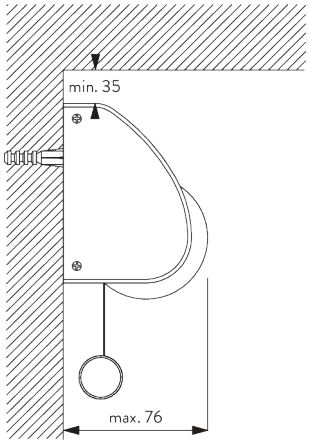

Bride SG 3044

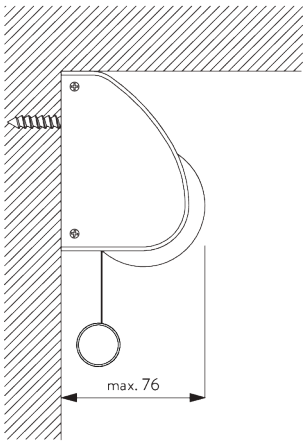

Fixation directe au mur

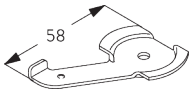

SG 3044

Bride

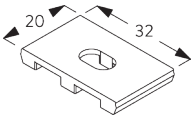

SG 11086

Platine support

D. FIXATION ENCASTRÉE

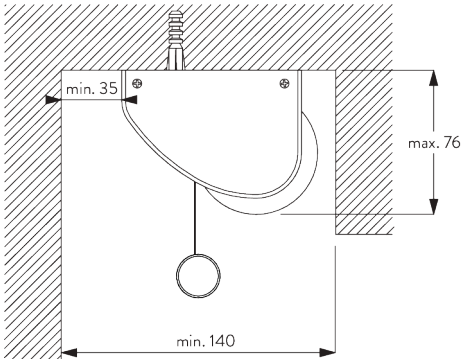

Bride SG 3044

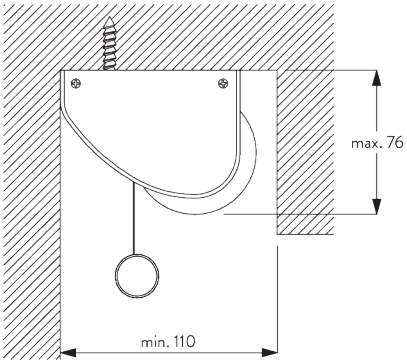

Fixation directe au plafond

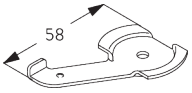

SG 3044
Bride

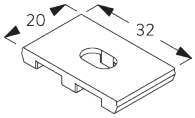

SG 11086
Platine support

OPTIONS SYSTÈME

A. DÉROULEMENT DE LA TOILE

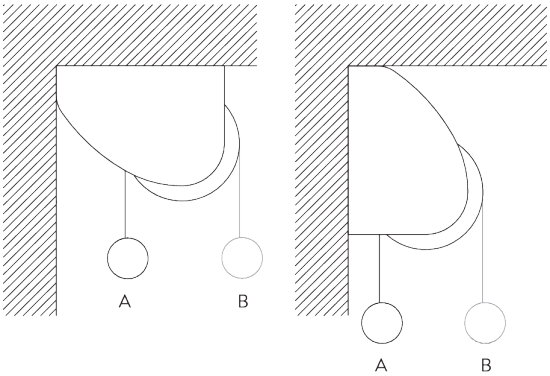

A: Déroulement au plus près de la fenêtre (standard)
B: Déroulement vers l'intérieur de la pièce (option)

B. CHANGEMENT DES PILES

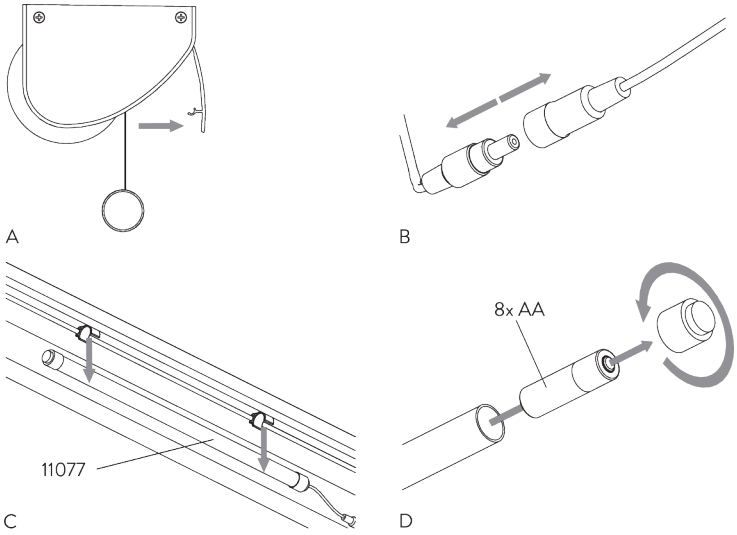

MOTEURS ET CONTRÔLES

A. CARACTÉRISTIQUES MOTEUR

Moteur	SG 11076
Caractéristiques moteur	
Démarrage / Arrêt souple	●
Récepteur radio intégré	●
Fin de course électronique	●
Compteur électronique de révolution moteur (illimité)	●
Classe IP	IP 44
Caractéristiques de contrôle	
SG Control A	●

B. SPÉCIFICATIONS MOTEUR

Voir le site Web pour le schéma de câblage.

Moteur	Passage lumière C / D = côté manoeuvre	Largeur mini système	Voltage	Ampérage	Vitesse	Fréquence récepteur
SG 11076	C: 14 mm / D: 17 mm	60 cm	12 V DC	0.55 A	30 rpm	433 MHz

C. MODE DE COMMANDE

Voir le catalogue "Contrôles" pour des détails.

SG Control A

Plusieurs télécommandes manuelles et murales disponibles.

ACCESSOIRES

A. ACCESSOIRES STANDARDS

SG 3044

Bride

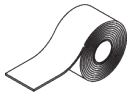

SG 4226

Bande adhésif 30 mm

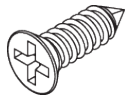

SG 10498

Vis 2.9x9.5

SG 10532

Profil tube ø 42 mm

SG 10543

Support

SG 10544

Support côté commande 24 V DC

SG 10557

Adaptateur pour profil

SG 10668

Bande adhésif 10 mm

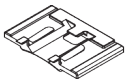

SG 10690

Cale

SG 10872

Barre de lestage ronde

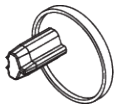

SG 10874

Embout pour barre de lestage ronde

SG 10946

Télécommande radio - 1 canal

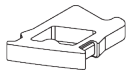

SG 11039

Cache de protection câble

SG 11072

Poulie moteur

SG 11075

Adaptateur tube

SG 11076

Moteur 12V DC, 1.2/30

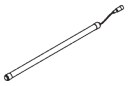

SG 11077

Boîtier batterie

SG 11081

Profil

SG 11082

Profil coffre

SG 11083

Embout boîtier droit

SG 11084

Embout boîtier gauche

SG 11085

Support boîtier batterie

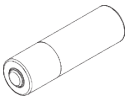

SG 11099

Pile AA Alkaline - 8 pièces

SG 11103

Avis d'avertissement

B. ACCESSOIRES EN OPTION

SG 10947

Télécommande radio - 2 canaux + 1 canal groupé

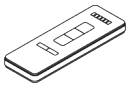

SG 10948

Télécommande radio - 6 canaux + 1 canal groupé

SG 10949

Télécommande radio mural sans fil - 1 canal

SG 10950

Télécommande radio murale sans fil - 2 canaux

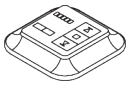

SG 10951

Télécommande radio murale sans fil - 5 canaux + 1 canal groupé

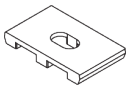

SG 11086

Platine support